# ACME

I giunti di dilatazione ALGA-ACME sono stati costruiti per dilatazioni fino a 50 mm. con traffico pesante. Il profilo in neoprene è incollato lateralmente ai profilati di acciaio, per garantire una perfetta impermeabilità.
Il profilo può assorbire i movimenti longitudinali, verticali e trasversali.
Il neoprene, utilizzato per la fabbricazione del profilo, è resistente all'olio, alla benzina, al sale antigelo ed all'ozono. Garantisce una buona reazione elastica permanente contro i profilati di acciaio, in modo da mantenere nel tempo i requisiti di impermeabilità. I profilati metallici, ai quali la gomma è incollata, sono di semplice costruzione. Possono essere costituiti sia da angolari di ferro a L, sia da profilati a T. Un numero sufficiente di zanche assicura un solido ancoraggio del giunto nel calcestruzzo del ponte o della spalla. Tutti gli elementi in acciaio esposti alle intemperie, sono zincati a freddo o, su richiesta, zincati a fuoco.

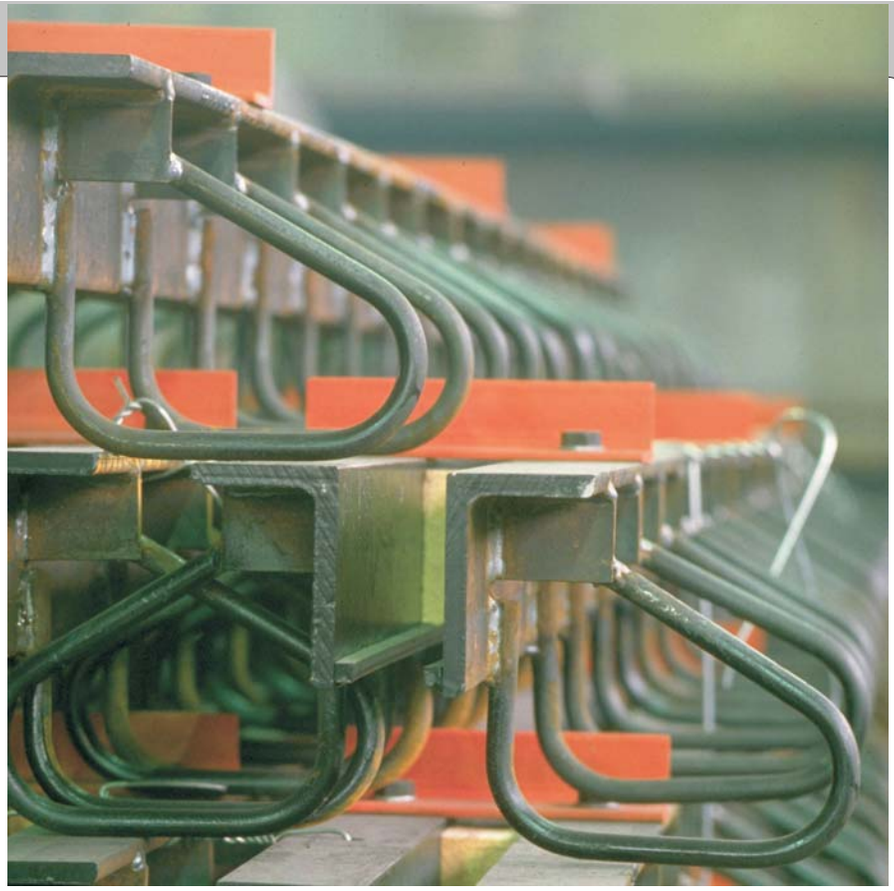

*ALGA-ACME expansion joints were designed to work up to 50 mm movement with heavy traffic.*
*Neoprene profile is glued on its sides to steel angles to get perfect water proofing. Longitudinal, vertical and transversal movements are allowed.*
*Neoprene material, used for manufacture of the profile, is well resisting to oil, gasoline, anti-ice salt and ozone. A good elastic action against Steel angles is permanently guaranteed to maintain for long time water proof characteristics. Metal profiles, on which rubber is glued, are simply manufactured and formed by L shaped steel angles or T shaped steel profiles. Steel anchors assure good anchoring in deck's or abutment's concrete. All steel parts which are subject to weathering are cold zinked or, upon request, hot dip galvanised.*

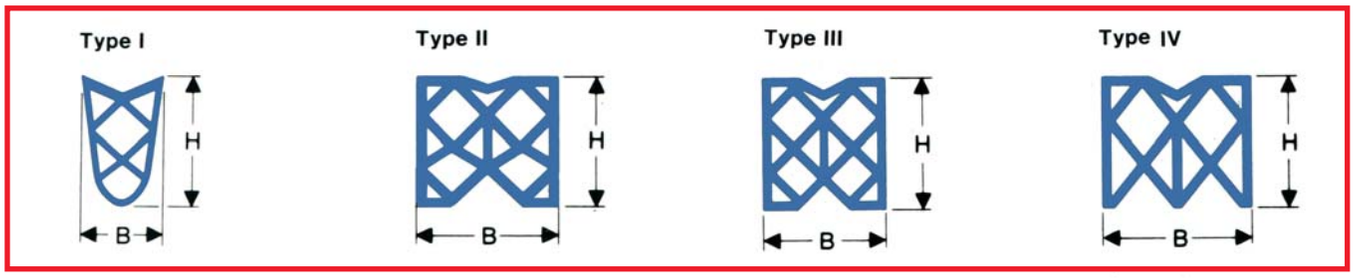


## DIMENSIONI - DIMENSIONS

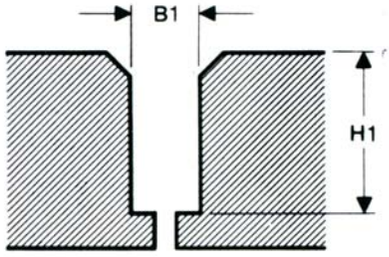


B1 = minimum width of the gap needed to place neoprene profile (function of temperature)
H1 = minimum depth of the gap needed to assure good operation

| TYPE | DIMENSIONS B mm | H mm | L m | PROFILE WEIGHT ~ kg/m | MOVE-MENT mm | GAP MIN mm | MAX mm | SEATING (*) $B_1$ mm | DEPTH (*) $H_1$ mm |
|---|---|---|---|---|---|---|---|---|---|
| I -5A | 19 | 29 | 24 | 0.25 | 7 | 9 | 16 | 11 | 40 |
| I -7A | 26 | 35 | 36 | 0.40 | 12 | 10 | 22 | 15 | 45 |
| II -2 | 44 | 37 | 20 | 1.00 | 20 | 20 | 40 | 25 | 50 |
| III-2 | 54 | 53 | 25 | 2.00 | 22 | 27 | 49 | 36 | 65 |
| III-3 | 65 | 70 | 25 | 3.50 | 30 | 30 | 60 | 45 | 85 |
| III-4 | 83 | 87 | 25 | 5.00 | 40 | 35 | 75 | 55 | 100 |
| IV-5 | 108 | 90 | 12 | 7.00 | 50 | 50 | 100 | 70 | 110 |

# ALGA ACME F / T

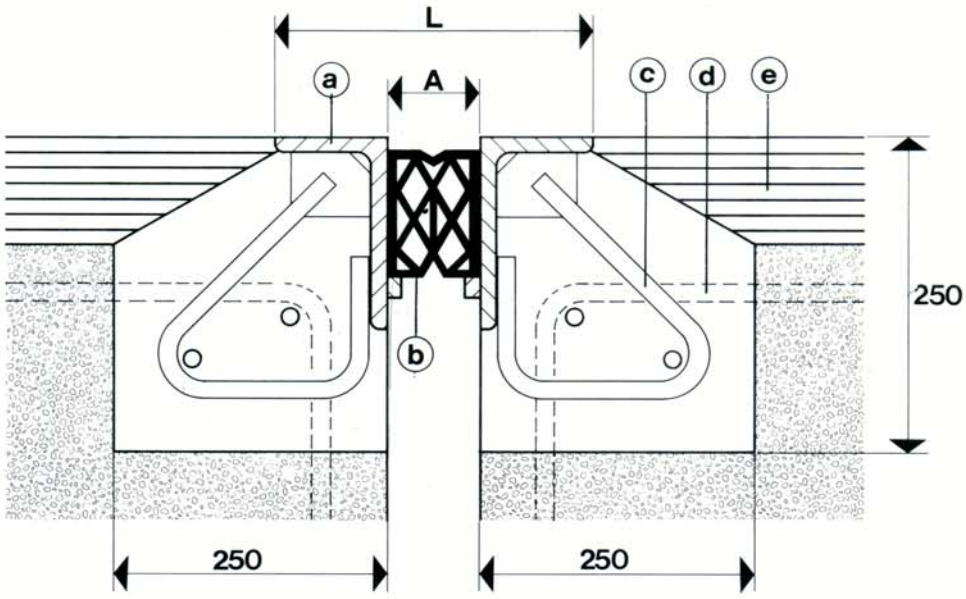


Tipo **F**

a Profilato metallico L
b Profilato alveolare ALGA-ACME
c Ancoraggi
d Armatura di collegamento
e Conglomerato bituminoso

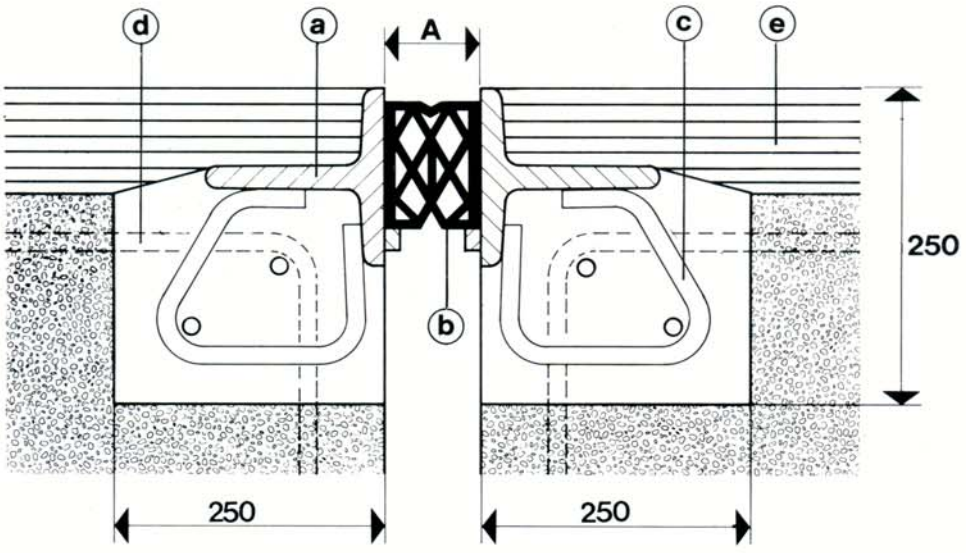


Tipo **T**

a Profilato metallico T
b Profilato alveolare ALGA-ACME
c Ancoraggi
d Armatura di collegamento
e Conglomerato bituminoso

| Tipo | Escursione mm | L mm | A mm |
|---|---|---|---|
| F 15 | 15 | 187.5 ± 7.5 | 27.5 ± 7.5 |
| F 20 | 20 | 197 ± 10 | 37 ± 10 |
| F 30 | 30 | 205 ± 15 | 45 ± 15 |
| F 40 | 40 | 215 ± 20 | 55 ± 20 |

| Tipo | Escursione mm | A mm |
|---|---|---|
| T 15 | 15 | 27.5 ± 7.5 |
| T 20 | 20 | 37 ± 10 |
| T 30 | 30 | 45 ± 15 |
| T 40 | 40 | 55 ± 20 |

# POSA - INSTALLATION

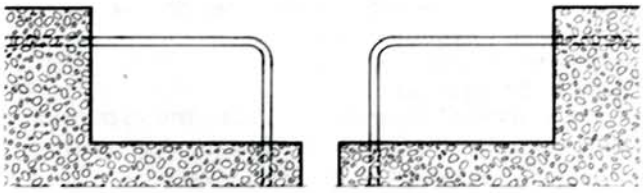

1 Preparation.

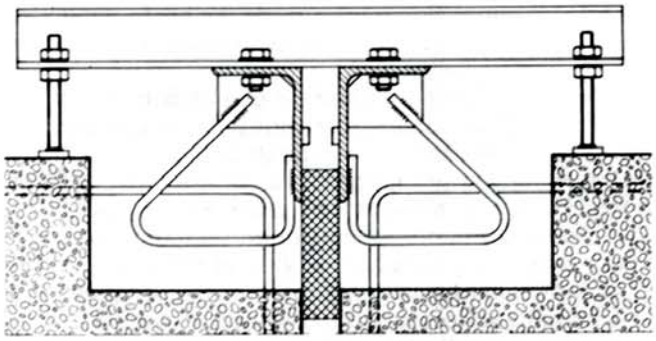

2b Placing of metal frame without rubber profile.

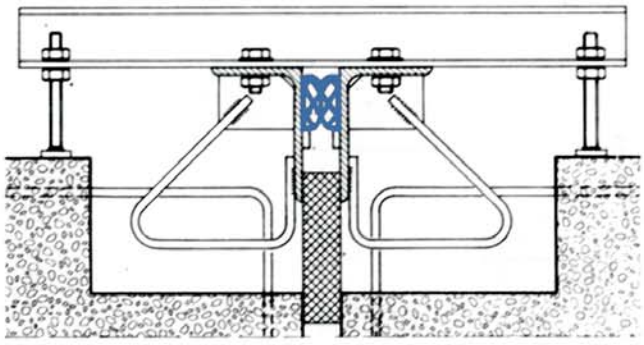

2a Placing of metal frame already assembled with rubber profile.

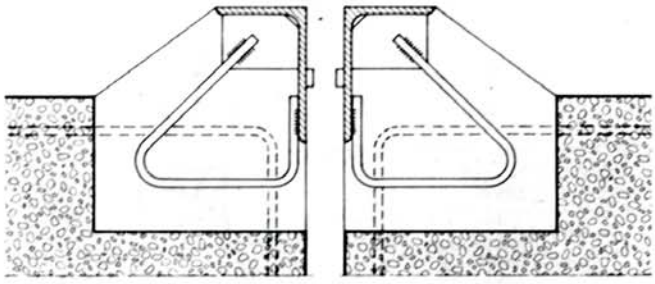

3b Pouring of cement mortar

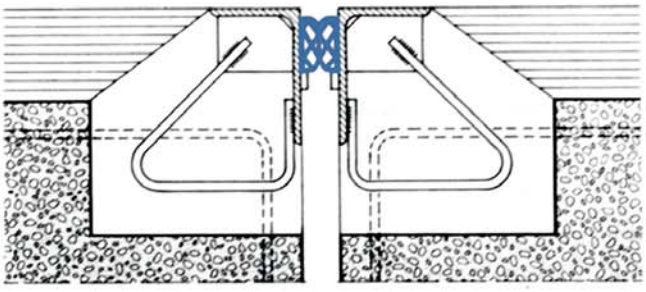

3a Pouring of cement mortar and new asphalt laying.

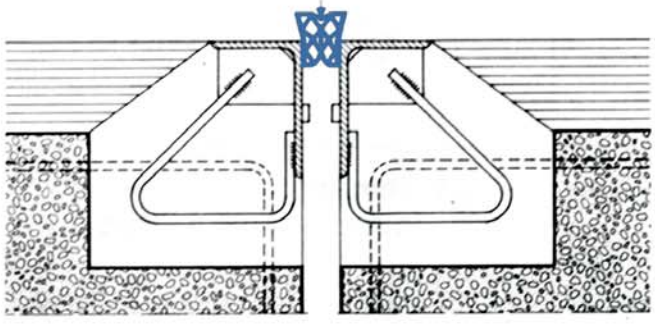

4b Placing of profile and new asphalt laying.